PROFILE PODŁUŻNE PRZYKANALIKÓW SKALA 1:100/250

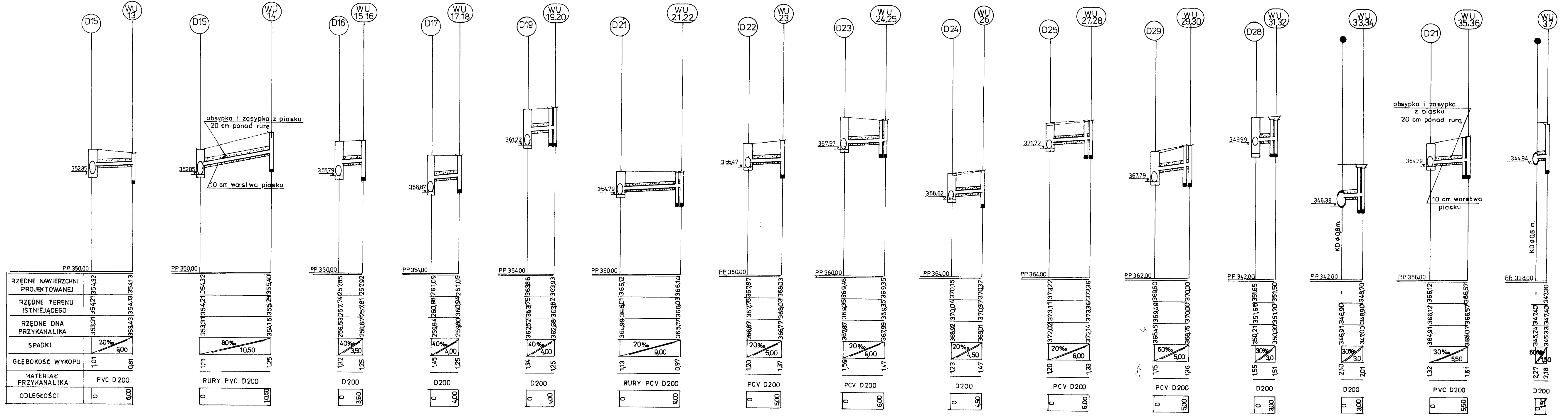
D15
WU 13
352,85
PP 350,00
D15
WU 14
obsypka i zasypka z piasku 20 cm ponad rurę
10 cm warstwa piasku
352,85
PP 350,00
D16
WU 15 16
355,79
PP 350,00
D17
WU 17 18
358,87
PP 354,00
D19
WU 19.20
361,72
PP 354,00
D21
WU 21,22
364,79
PP 360,00
D 22
WU 23
366,47
PP 360,00
D23
WU 24,25
367,57
PP 360,00
D 24
WU 26
368,62
PP 364,00
D25
WU 27,28
371,72
PP 364,00
D29
WU 29,30
367,79
PP 362,00
D28
WU 31,32
349,99
PP 342,00
WU 33,34
346,38
KD Φ 0,8 m.
P.P. 342,00
D21
WU 35,36
obsypka i zasypka z piasku 20 cm ponad rurą
10 cm warstwa piasku
364,79
P.P. 358,00
WU 37
344,94
KD Φ 0,6 m.
P.P. 338,00

	RZĘDNE NAWIERZCHNI PROJEKTOWANEJ	RZĘDNE TERENU ISTNIEJĄCEGO	RZĘDNE DNA PRZYKANALIKA	SPADKI	GŁĘBOKOŚĆ WYKOPU	MATERIAŁ PRZYKANALIKA	ODLEGŁOŚCI
D15 – WU 13	354,32 354,13	354,21 354,13	353,31 353,43	20‰ 6,00	1,01 0,81	PVC D200	0 6,00
D15 – WU 14	354,32 355,40	354,21 355,29	353,31 354,15	80‰ 10,50	1,11 1,25	RURY PVC D200	0 10,50
D16 – WU 15 16	257,85 257,92	257,74 257,81	256,53 256,67	40‰ 3,50	1,32 1,25	D200	0 3,50
D17 – WU 17 18	261,09 261,05	260,98 360,94	259,64 259,80	40‰ 4,00	1,45 1,25	D200	0 4,00
D19 – WU 19.20	363,86 363,93	363,75 363,82	362,52 362,68	40‰ 4,00	1,34 1,25	D200	0 4,00
D21 – WU 21,22	366,12 366,14	366,01 366,03	364,99 365,17	20‰ 9,00	1,13 0,97	RURY PCV D200	0 9,00
D 22 – WU 23	367,87 368,03	367,76 368,03	366,67 366,77	20‰ 5,00	1,20 1,37	PCV D200	0 5,00
D23 – WU 24,25	369,46 369,35	369,35 369,35	367,87 367,99	20‰ 6,00	1,59 1,47	PCV D200	0 6,00
D 24 – WU 26	370,15 370,37	370,04 370,37	368,92 369,01	20‰ 4,50	1,23 1,47	D200	0 4,50
D25 – WU 27,28	373,22 373,36	373,11 373,36	372,02 372,14	20‰ 6,00	1,20 1,33	PCV D200	0 6,00
D29 – WU 29,30	369,60 370,00	369,49 370,00	368,45 368,75	60‰ 5,00	1,15 1,36	PCV D200	0 5,00
D28 – WU 31,32	351,65 351,50	351,65 351,70	350,21 350,30	30‰ 3,0	1,55 1,51	D200	0 3,00
WU 33,34	- 348,70	348,90 348,90	346,91 347,00	30‰ 3,0	2,10 2,01	D200	0 3,00
D21 – WU 35,36	366,12 366,57	366,12 366,57	364,91 365,07	30‰ 5,50	1,32 1,61	PVC D200	0 5,50
WU 37	- 347,30	347,40 347,40	345,24 345,33	60‰ 1,50	2,27 2,18	D200	0 1,50

STUDZIENKA WPUSTU ULICZNEGO
SKALA 1:25

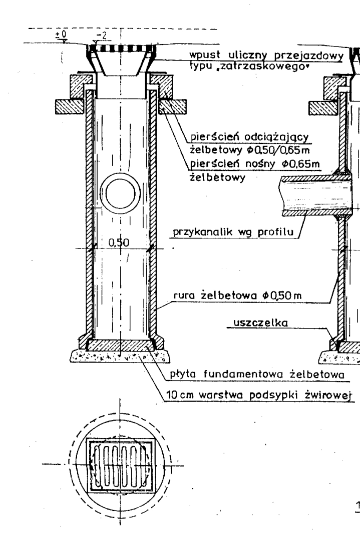
±0
-2
0,14
wpust uliczny przejazdowy typu „zatrzaskowego"
pierścień odciążający żelbetowy Φ0,50/0,65m
pierścień nośny Φ0,65m żelbetowy
H= wg profilu
przykanalik wg profilu
0,50
0,50
osadnik min 0,80 m
rura żelbetowa Φ0,50 m
uszczelka
płyta fundamentowa żelbetowa
10 cm warstwa podsypki żwirowej

WYLOT ŚCIEKU DO WPUSTU
SKALA 1:25

WIDOK Z GÓRY

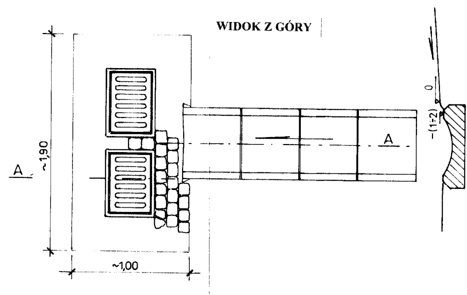
A
~1,90
~1,00
A
0
-(1÷2)

ściek należy układać w taki sposób, aby górna jego krawędź od strony napływu, była conajmniej 1-2cm poniżej powierzchni terenu-nawierzchni.

PRZEKRÓJ A-A

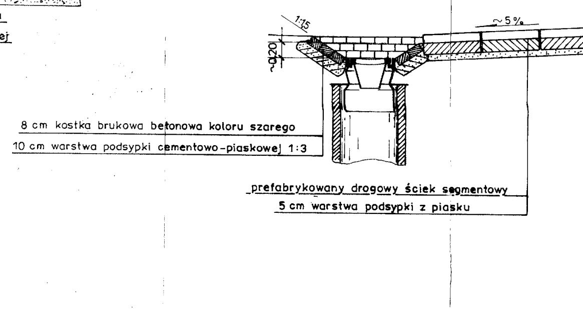
1:1,5
~0,20
~5%
8 cm kostka brukowa betonowa koloru szarego
10 cm warstwa podsypki cementowo-piaskowej 1:3
prefabrykowany drogowy ściek segmentowy
5 cm warstwa podsypki z piasku

Biuro Projektów Drogownictwa TRAKT ul. Gen. M. Dąbkowskiego17/2; 42-217 Częstochowa; tel/fax 34 324 36 06			
Inwestor:	Powiatowy Zarząd Dróg ul. H. Sienkiewicza 34; 42-200 Zawiercie		
Inwestycja:	Budowa chodnika wraz z odwodnieniem kanalizacją w m. Rudniki gm. Włodowice		
Temat:	Budowa chodnika w ul. T. Kościuszki		
Treść rys.	Odwodnienie cz. II		
Nr oprac.	Faza PB + PW	Podpis	Data
Projektował:	mgr inż. Wojciech Nadolski Upr nr Ft-83861/45/673/82	A. Nadolski	Skala
Współpraca:			
Sprawdził:			Rys nr 14