KAPA CHODNIKOWA

1:20

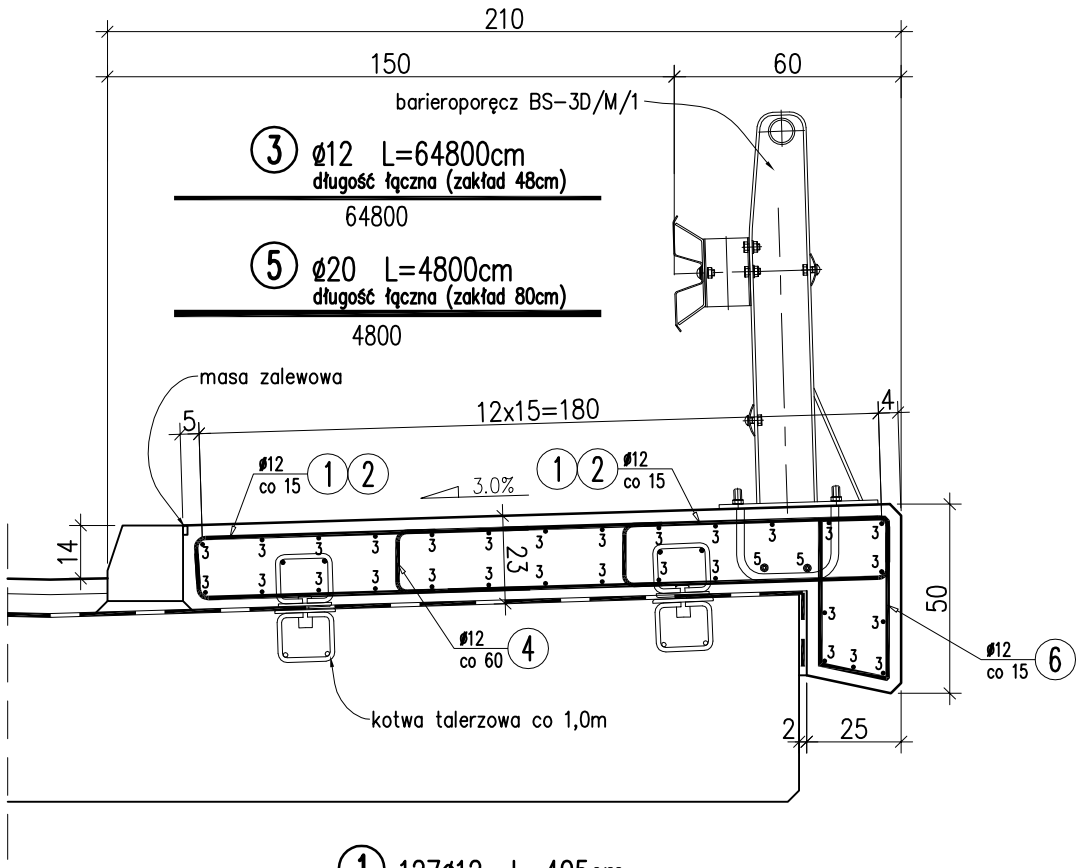

① 127ø12 L=405cm

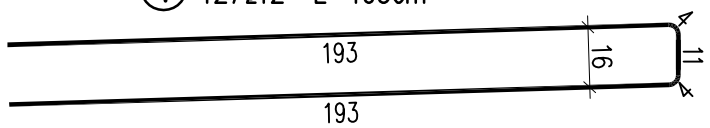

② 127ø12 L=139cm

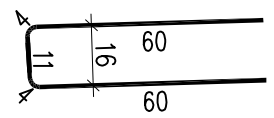

④ 68ø12 L=43cm
co 60cm

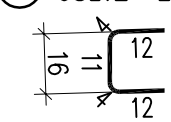

UWAGI:

1. Kapy z obu stron wykonać analogicznie.
2. Zestawienie materiałów wykonano dla obu kap.
3. Zbrojenie nr 1 i 2 wbudować naprzemiennie.
4. W jednym przekroju łączyć max 50% prętów.
5. Podstawę barieroporęczy dostosować do spadku chodnika.

⑥ 127ø12 L=131cm

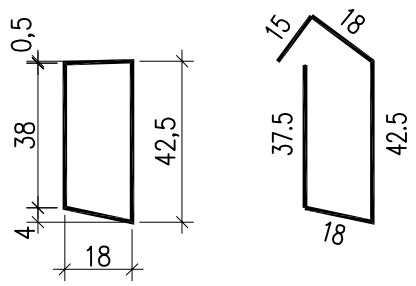

WYKAZ ZBROJENIA

Nr pręta	Średnica	Liczba	Długość	Długość ogólna [m] AIIIN	Długość ogólna [m] AIIIN	Uwagi
	[mm]	[szt]	[cm]	ø12	ø20	
Element:	Kapa chodnikowa					
1	ø12	127	405	514.35		
2	ø12	127	139	176.53		
3	ø12	1	64800	648.00		długość łączna
4	ø12	68	43	29.24		
5	ø20	1	4800		48.00	długość łączna
6	ø12	127	131	166.37		
Długość razem			[m]	1534.49	48.00	
Masa jednostkowa			[kg/m]	0.888	2.466	
Masa razem			[kg]	1362.6	118.4	
Masa ogólna			[kg]	1481		
Wykonać 2 szt.			2 x 1481 = 2962 kg			

Beton: C30/37 (B35) V = 2x9.25=18.5 m3

Stal zbroj.: AIIIN G = 2962 kg

PROJEKTANT:
Biuro Projektowe TOKBUD
oś. A. Biernackiego 94, 44-370 Pszów, www.tokbud.com.pl
tel.: 0 698 248 000, fax.: 032 7206165, e-mail: biuro@tokbud.com.pl

Inwestor: Powiatowy Zarząd Dróg w Zawierciu	Rodzaj proj.: PW	Umowa nr: 6/Dz-3/2009	Data: 04.2009
Branża: MOSTY	Obiek (nazwa): Przebudowa mostu na rzece Krztynia usytuowanego w ciągu drogi powiatowej nr 1773S relacji Kalinówka – Przyłubsko – Pradła w m. Przyłubsko		
Tytuł rysunku:	ZBROJENIE KAP CHODNIKOWYCH	Rys.nr: 20	Skala: 1:20
Funkcja:	Tytuł, Imię, Nazwisko:	Specjalność:	Numer uprawnień: / Podpis:
Projektował:	inż. Jarosław WAWRZACZ	konstr-bud.	655/01
Sprawdził:	mgr inż. Tomasz BIAŁECKI	mosty	SLK/1307/POOM/06
Opracował:	mgr inż. Krzysztof TOKAREK	–	–

Niniejsza dokumentacja stanowi własność B. P. TOKBUD i jest chroniona Ustawą o Prawie Autorskim z 1994r. (Dz. U. Nr 24,poz.83).
Udostępnianie osobom trzecim lub kopiowanie metodami mechanicznymi i elektronicznymi wymaga pisemnej zgody B. P. TOKBUD.